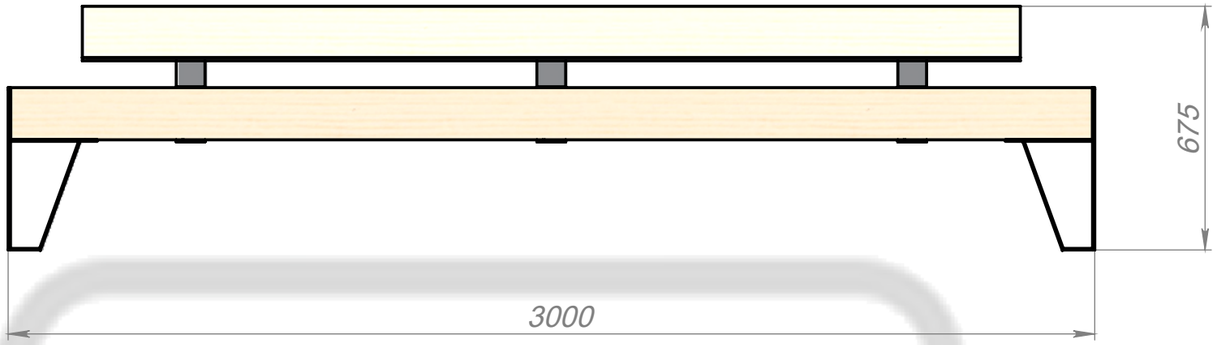

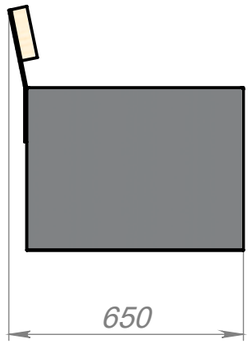

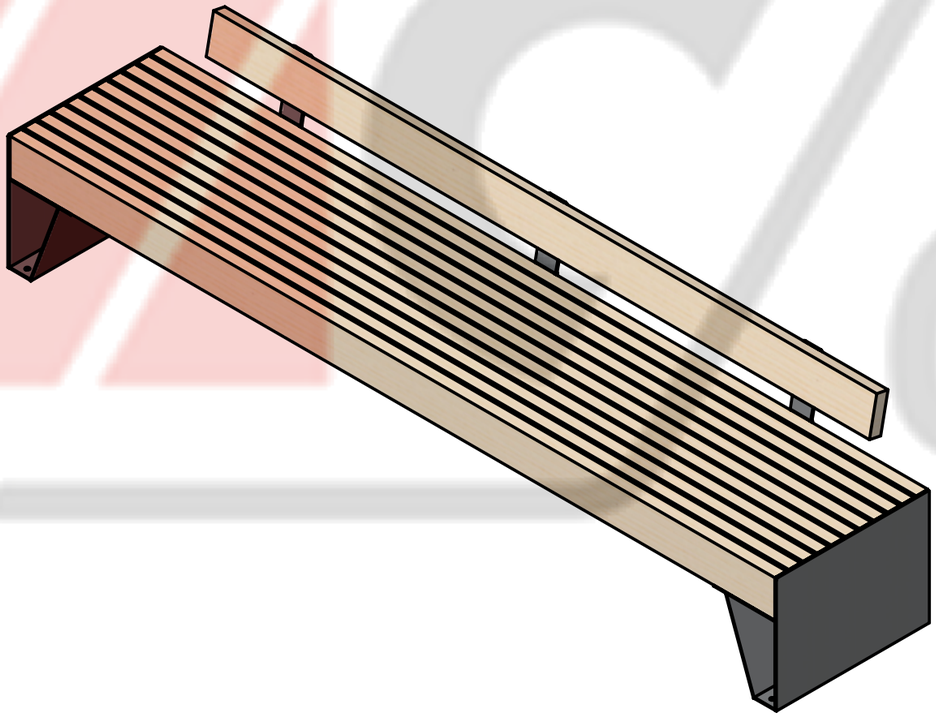

МЕТА СФЕРА

Изм.	Лист	№ докум.	Подп.	Дата	Скамейка "Терон"	Лит.	Масса	Масштаб
Разраб.								
Пров.								
Т. контр.								
Н. контр.								
Утв.								

Копировал

Формат А3