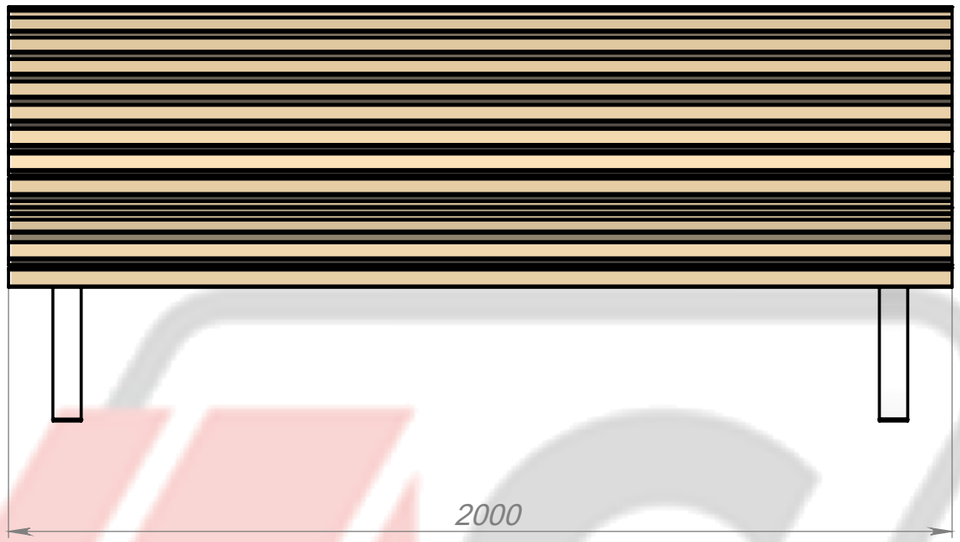

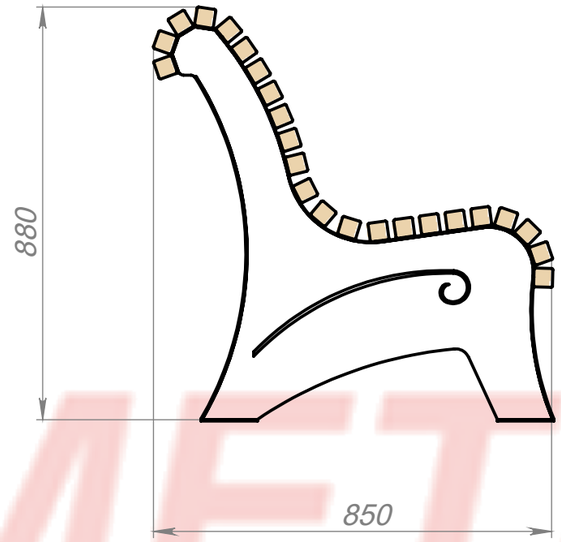

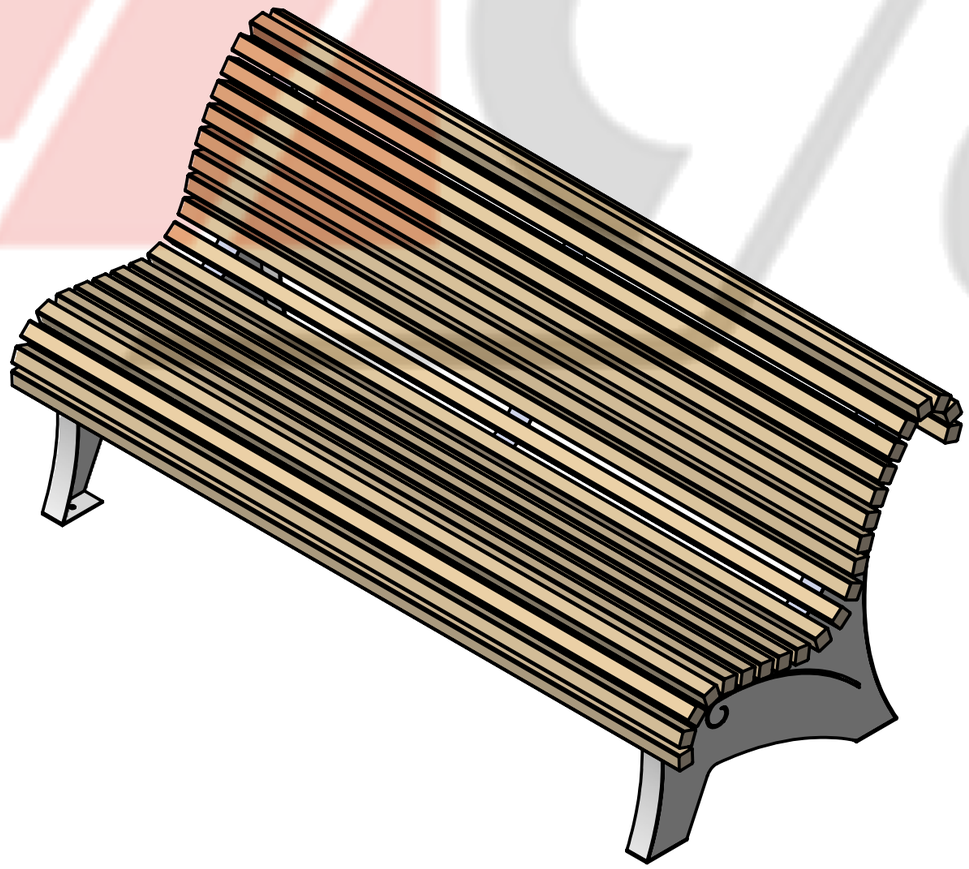

МЕТА СФЕРА

Изм.	Лист	№ докум.	Подп.	Дата	ООО "МЕТАСФЕРА"
Разраб.					Скамейка "Санторини"
Пров.					
Т. контр.					
Н. контр.					
Утв.					

Лит.	Масса	Масштаб
Лист	Листов 1	

Перв. примен.

Справ. №

Подп. и дата

Инв. № дубл.

Взам. инв. №

Подп. и дата

Инв. № подл.

Копировал

Формат А3