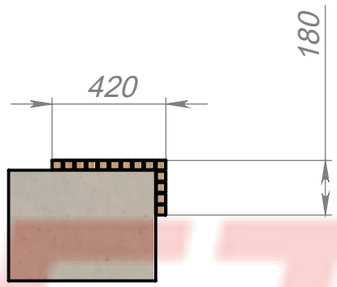

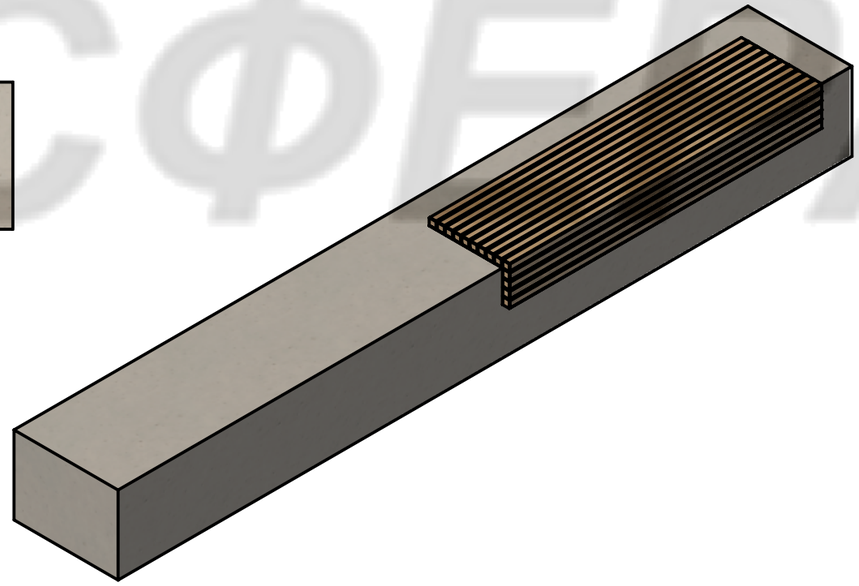

МЕТА СФЕРА

Изм.	Лист	№ докум.	Подп.	Дата
Разраб.				
Пров.				
Т. контр.				
Н. контр.				
Утв.				

Настил "Гермес" на основание

Лит.	Масса	Масштаб

Лист 1 | Листов 1

"Метасфера"

Копировал

Формат А3

Перв. примен.

Справ. №

Подп. и дата

Инв. № дубл.

Взам. инв. №

Подп. и дата

Инв. № подл.