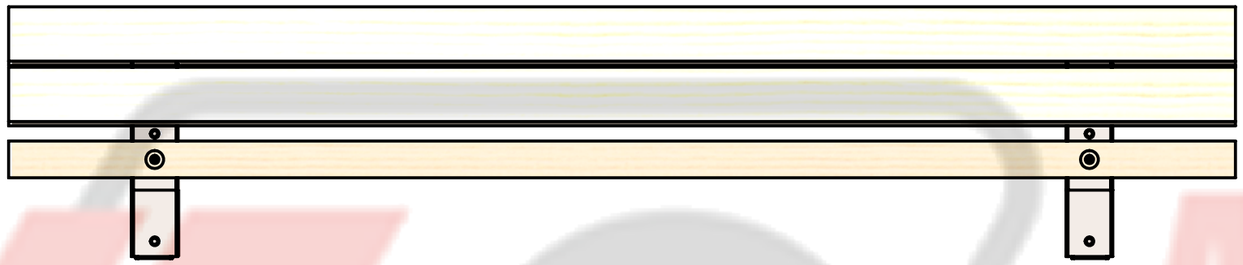

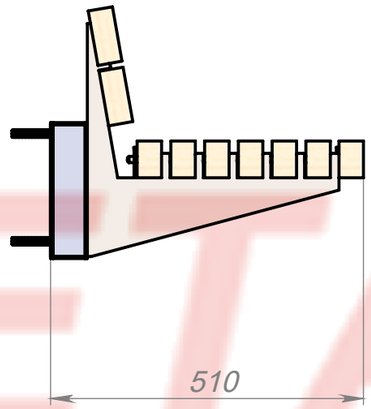

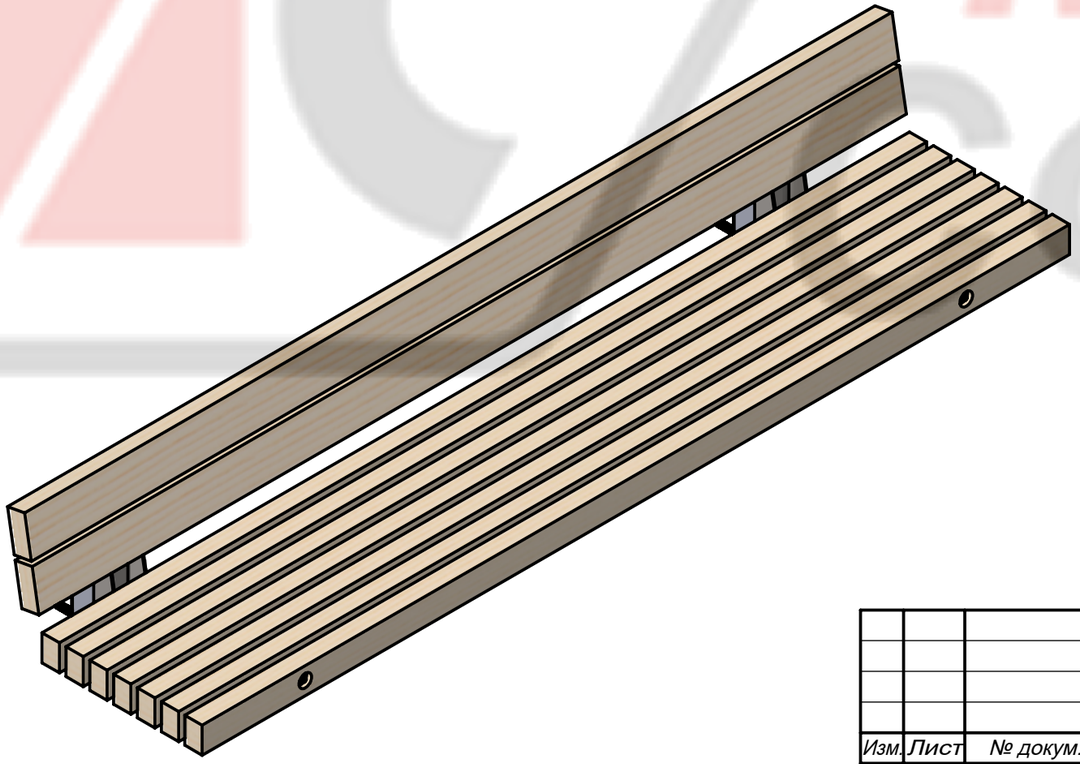

Изм.	Лист	№ докум.	Подп.	Дата	Скамейка "Рубин" на стенку	Лит.	Масса	Масштаб
Разраб.								
Пров.						Лист 1	Листов 1	
Т. контр.								
						"Метасфера"		
Н. контр.								
Утв.								

Перв. примен.

Справ. №

Подп. и дата

Инв. № дубл.

Взам. инв. №

Подп. и дата

Инв. № подл.

Копировал

Формат А3

МЕТА СФЕРА