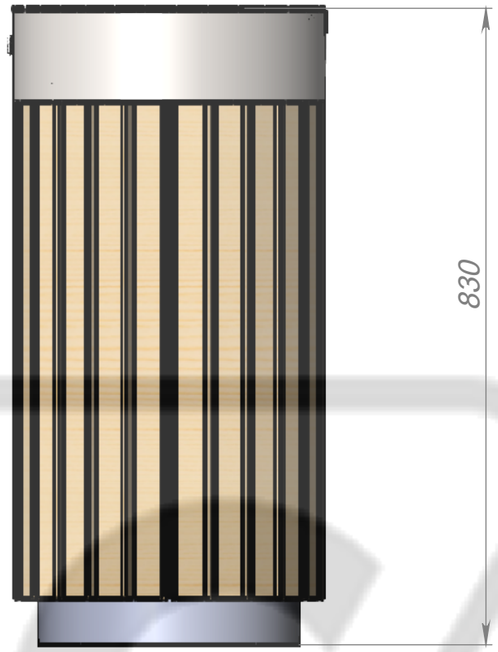

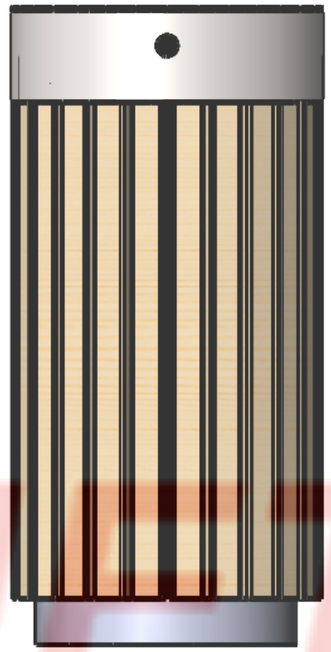

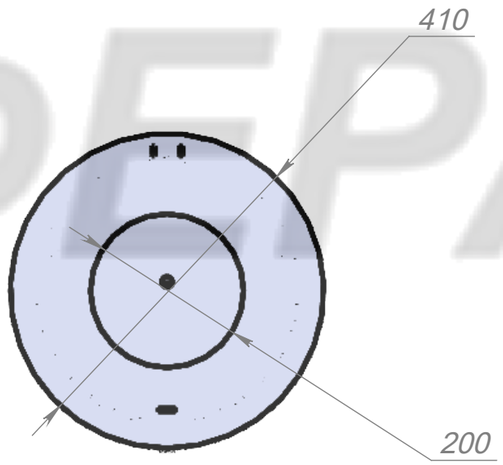

МЕТА СФЕРА

					ООО "МЕТАСФЕРА"		
Изм.	Лист	№ докум.	Подп.	Дата	Урна "Калипсо"	Лит.	Масса	Масштаб
Разраб.								
Пров.						Лист	Листов 1	
Т. контр.								
Н. контр.								
Утв.								

Перв. примен.

Справ. №

Подп. и дата

Инв. № дубл.

Взам. инв. №

Подп. и дата

Инв. № подл.

Копировал

Формат А3