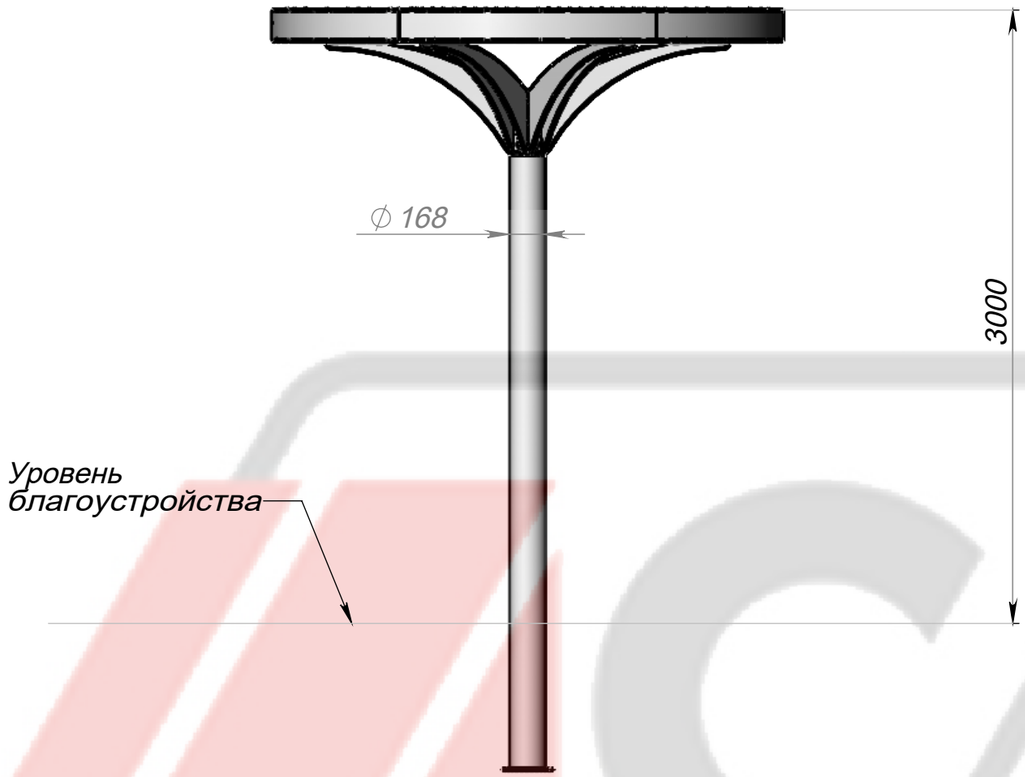

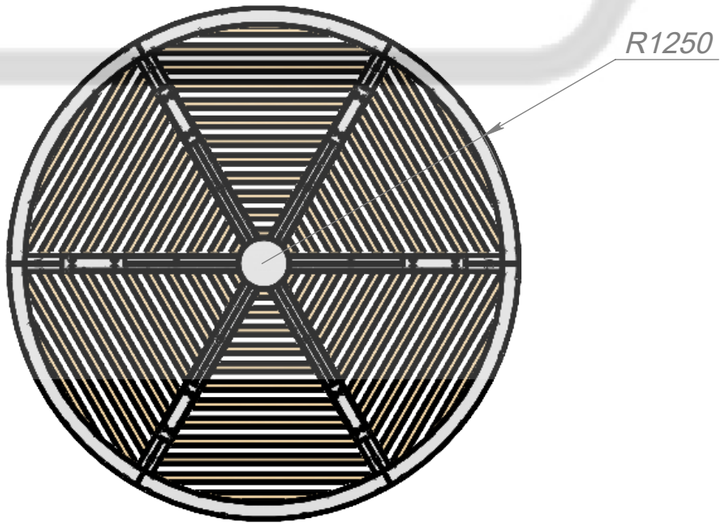

Изм.	Лист	№ докум.	Подп.	Дата	Пергола "Умбрелла"	Лит.	Масса / Масштаб
Разраб.						Лист 1	Листов 1
Пров.							
Т. контр.							
Н. контр.						"Метасфера"	
Утв.							

Перв. примен. | Первичное применение

Справ. №

Подп. и дата

Инв. № дубл.

Взам. инв. №

Подп. и дата

Инв. № подл.

Копировал

Формат А3

МЕТА СФЕРА