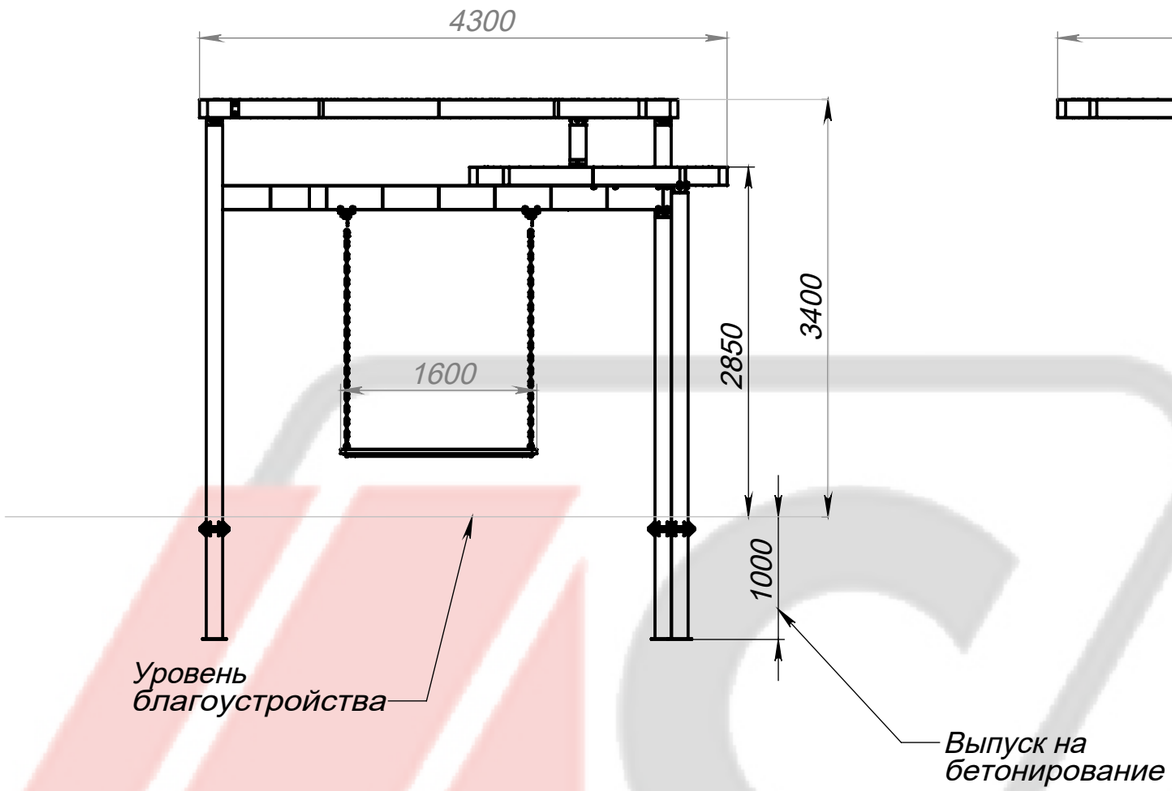

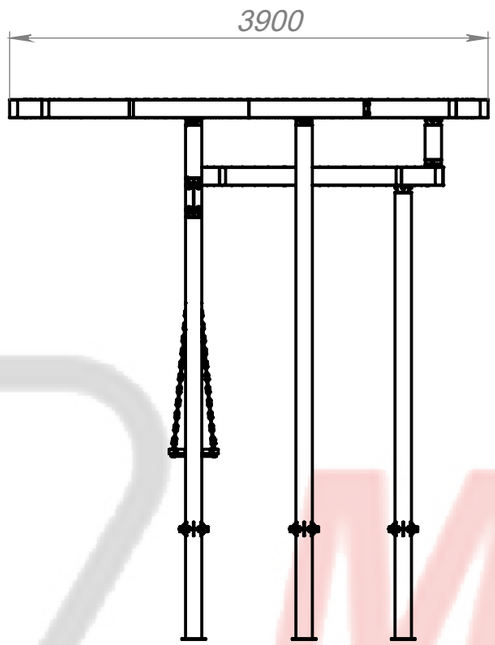

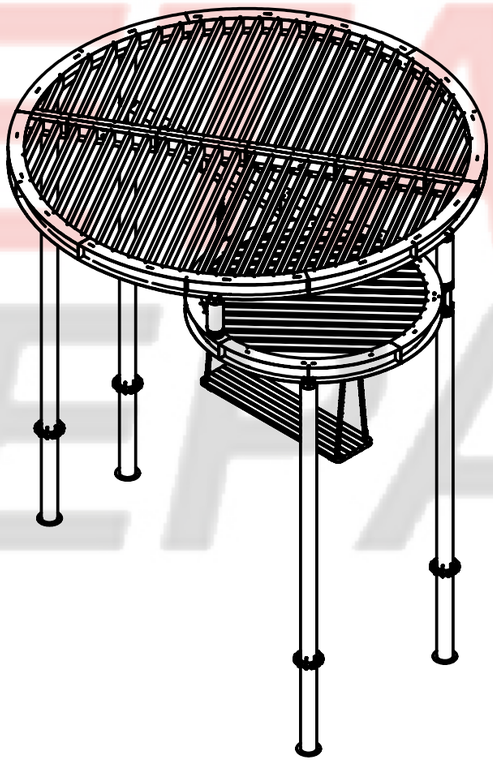

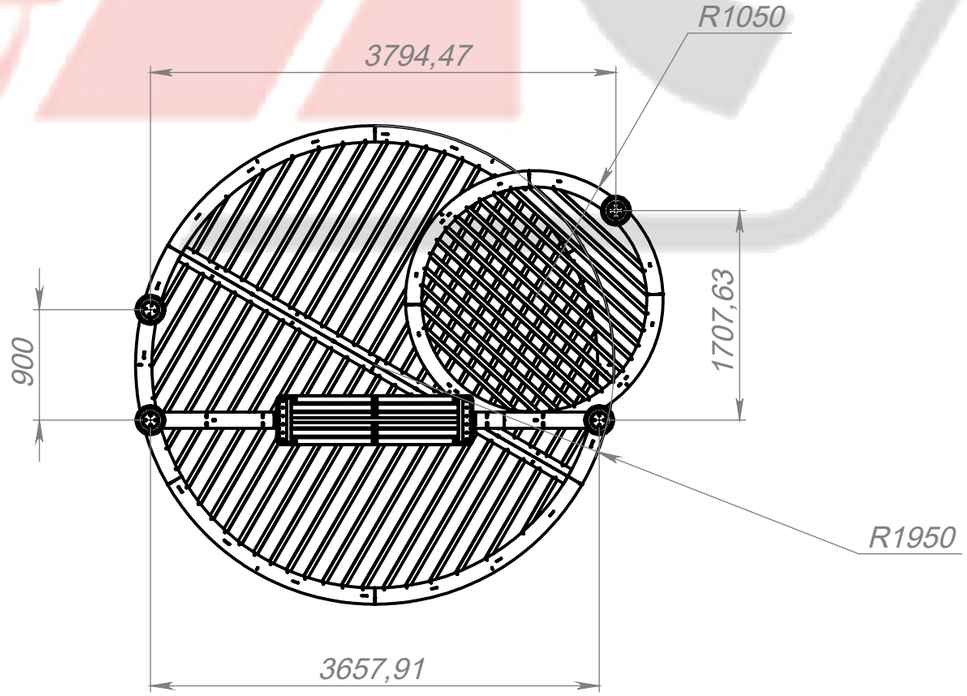

Изм.	Лист	№ докум.	Подп.	Дата	Качели "Галактика" Тип 3 металл	Лит.	Масса	Масштаб
Разраб.							920кг	1:50
Пров.								
Т. контр.						Лист 1	Листов 1	
Н. контр.					"Метасфера"			
Утв.								

Перв. примен.

Справ. №

Подп. и дата

Инв. № дубл.

Взам. инв. №

Подп. и дата

Инв. № подл.

Копировал

Формат А3

МЕТА СФЕРА